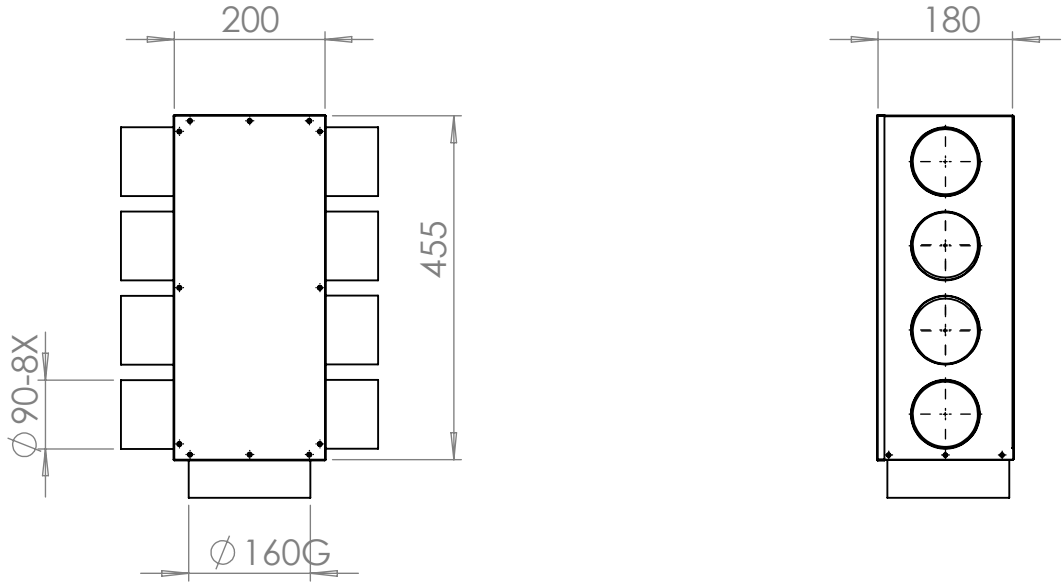


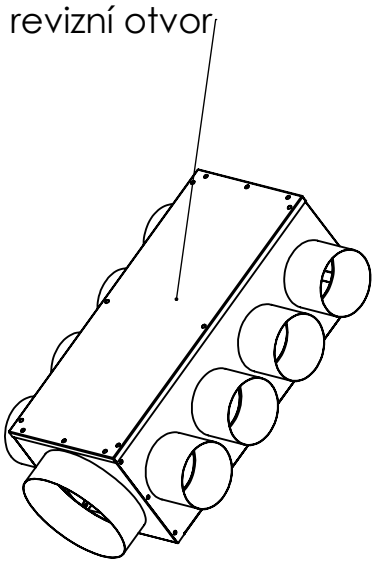


| | | | | | |
|---|---|---|---|---|---|
| POKUD NENÍ UVEDENO JINAK:<br>JEDNOTKY JSOU V MILIMETRECH<br>DRSNOST:<br>TOLERANCE:<br>LINEÁRNÍ:<br>ÚHLOVÁ: | OPRACOVÁNÍ: | ODSTRANIT OSTRÉ HRANY | NEUPRAVOVAT MĚŘÍTKO VÝKRESU | ZMĚNA | |

| | JMÉNO | PODPIS | DATUM |
|---|---|---|---|
| NAVRHL | | | |
| PŘEZKOUŠEL | | | |
| SCHVÁLIL | | | |
| VÝROBA | | | |
| Z. JAKOSTI | | | |

NÁZEV:

# RT1R 8X90-160

MATERIÁL:

HMOTNOST:

Č. VÝKRESU

A4

MĚŘÍTKO:1:5

LIST 1 Z 1 LISTŮ